RoHS

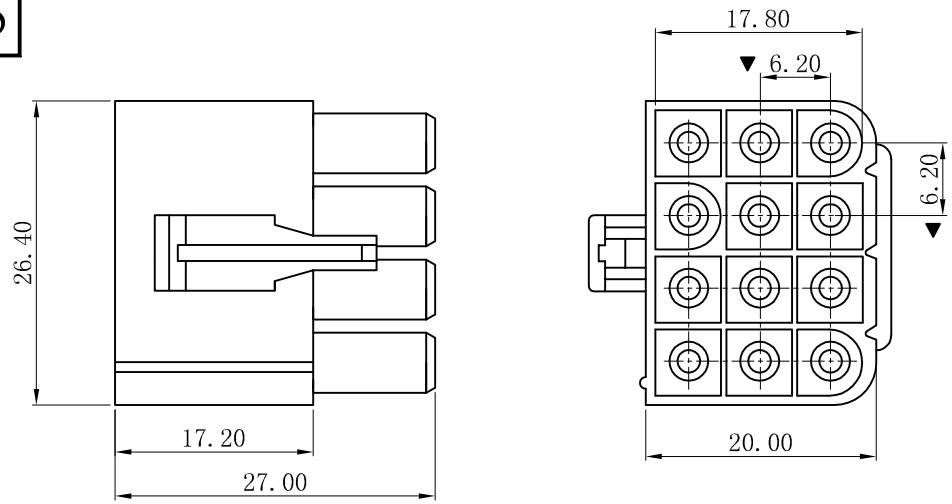


H6201-3x04P

## ■ SPECIFICATIONS

- Voltage rating: 250V AC, DC
- Current rating: 7A, AC, DC
- Withstanding Voltage: 1500V AC/minute
- Insulation resistance:1000MΩ min
- Temperature range: -25° C~+85° C

## ■ HOUSING

- Part No.: H6201-3xNP
- Poles : 09-15P
- Housing Material: PA66 UL94V-2
- The Dimension Marked "▼" Must Be Recorded

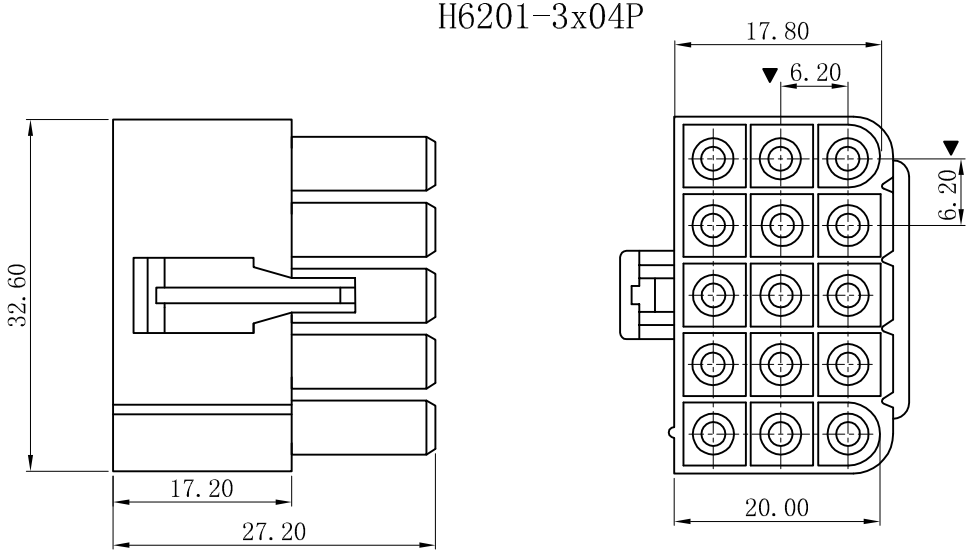


H6201-3x05P

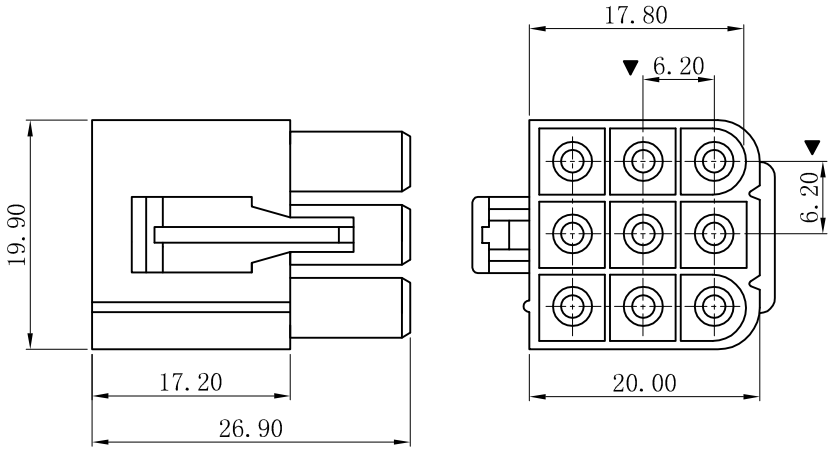


H6201-3x03P

| REV. | DESCRIPTION | DATE. | APPRO. |
|---|---|---|---|
| | | | |
| D | 更新图面 | 2019-06-03 | PH.Duan |
| C | 修订版本 | 2015-11-04 | 陈雄军 |
| B | 变更图宽格式内容 | 2013-12-27 | 陈雄军 |
| A | 新版本 | 2011-05-24 | 陈雄军 |

| | |
|---|---|
| 一般公差 GENERAL TOLERANCE: | 0±0.30 .0±0.25 .00±0.20 .000±0.05 ANGLE. ±1° |
| 绘图/DR | PH.Duan |
| 审核/CHECK | 陈雄军 |
| 核准/APPRO | 胡 进 |
| 日期/DATE | 2019-06-03 |

XYDZ® 东莞市祥运连接器有限公司
Connectors DongGuan XiangYun Connectors CO.,Ltd

| | | | |
|---|---|---|---|
| 投影法 Projection | | 品 名 (PART NEME) | L6.20mm Male Housing Connector Series |
| 单位 Unit | MM | | |
| 比例/Scale | 1:1 | | |
| 大小/SIZE | A4 | 料 号 (PART NO) | H6201-3xNP |
| 页码/SHEET | 1/1 | | 状态码 C |
| 版本/Rev | D | | |