RoHS

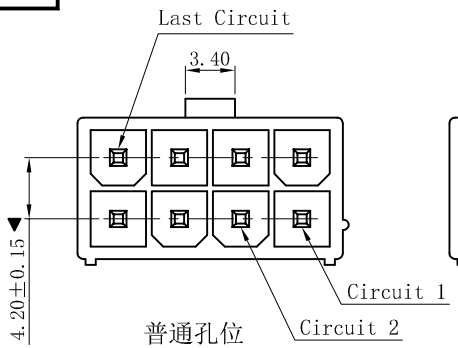

普通孔位

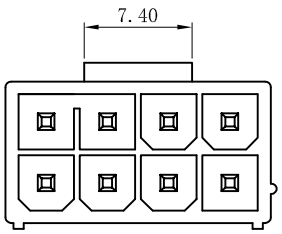

七八连孔宽卡

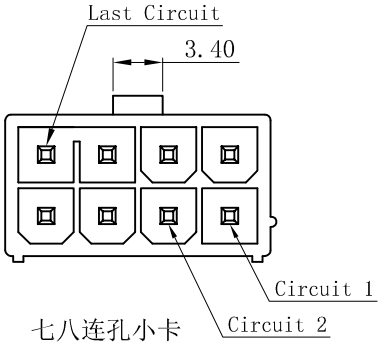

七八连孔小卡

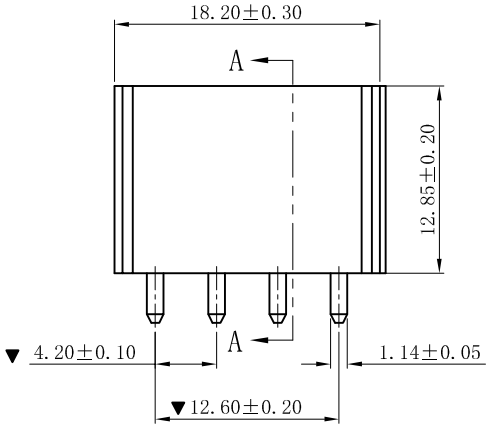

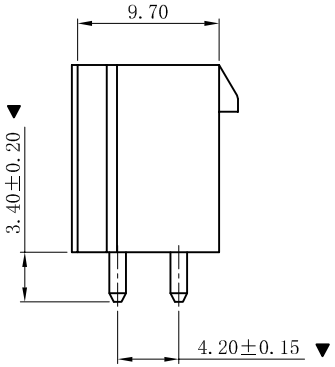

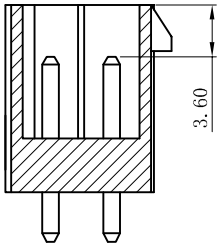

SECTION: A-A

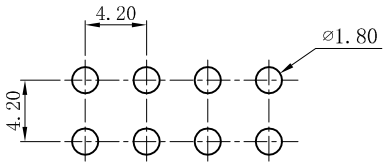

P.C.B LAYOUT

■ SPECIFICATIONS

- Voltage rating: 600V AC, DC
- Current rating: 7A, AC, DC
- Withstanding Voltage: 1500V AC/minute
- Insulation resistance:1000MΩ min
- Temperature range: -25° C~+85° C
- Contact resistance: 20mΩ max

■ WAFER

- Part No.: W4202VX-2x04P-XXX
- Housing Material: PA66 UL94V-2 or UL94V-0
- Pin Material: Brass
- Contact Area Plating: Tin-Plated or Gold-Flash
- The Dimension Marked "▼" Must Be Recorded

W4202V X-2x04P-X X X

None:普通孔位
LK:七八连孔宽卡
LKX:七八连孔小卡

HSG Material/Color
None:PA66-V2 Natural
BK:PA66-V2 Black
V0:PA66-V0 Natural
V0BK:PA66-V0 Black
LP:LCP-V0 Natural
LPBK:LCP-V0 Black
9T:PA9T-V0 Natural
9TBK:PA9T-V0 Black

Contact Finish
None:Tin-Plated
SW:Matte Tin-Plated
G:Gold-flash
G3:3u" Gold
G10:10u" Gold
G15:15u" Gold

X:颜色参照对照表

颜 色 对 照 表			
颜色	料号编码	蓝色	BL
本色	None	橙色	OE
黑色	BK	红色	RD
大红色	TR	黄色	YW
明红色	MR	绿色	GN
白色	WE	灰色	GY

版次 REV.	说明 DESCRIPTION	日期 DATE.	承认 APPRO.
D	更新图面	2019-06-03	PH.Duan
C	修订版本	2015-11-04	陈雄军
B	变更图宽格式内容	2013-12-27	陈雄军
A	新版本	2011-05-24	陈雄军

一般公差 GENERAL TOLERANCE:	0±0.30 .0±0.25 .00±0.20 .000±0.05 ANGLE. ±1°
绘图/DR	PH.Duan
审核/CHECK	陈雄军
核准/APPRO	胡 进
日期/DATE	2019-06-03

XYDZ® 东莞市祥运连接器有限公司
Connectors DongGuan XiangYun Connectors CO.,Ltd

投影法 Projection		品 名 (PART NEME)	Molex 4.20mm 180° Wafer Connector Series
单位 Unit	MM		
比例/Scale	1:1		
大小/SIZE	A4	料 号 (PART NO)	W4202VX-2x04P-XXX
页码/SHEET	1/1		状态码 C
版本/Rev	D		