RoHS

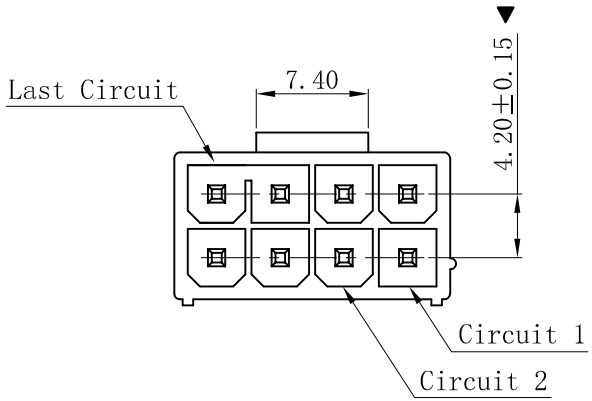

■ SPECIFICATIONS

- Voltage rating: 600V AC, DC
- Current rating: 7A, AC, DC
- Withstanding Voltage: 1500V AC/minute
- Insulation resistance:1000MΩ min
- Temperature range: -25° C~+85° C
- Contact resistance: 20mΩ max

■ WAFER

- Part No.: W4202VLK-2x04P-2F6Y-9TBK
- Poles: 08P
- Housing Material: PA9T UL94V-0 Black
- Pin Material: Brass
- Contact Area Plating: Tin-Plated
- The Dimension Marked "▼" Must Be Recorded

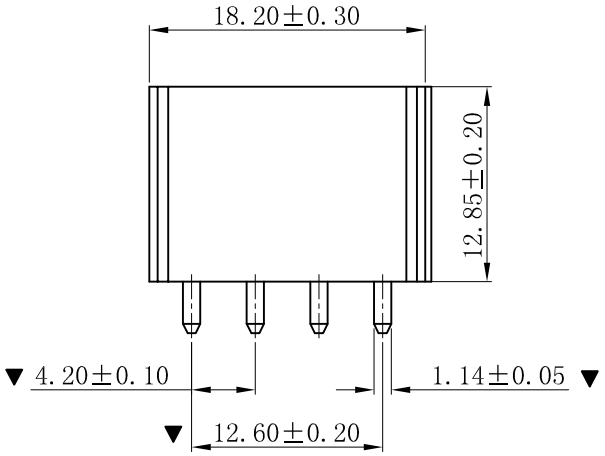

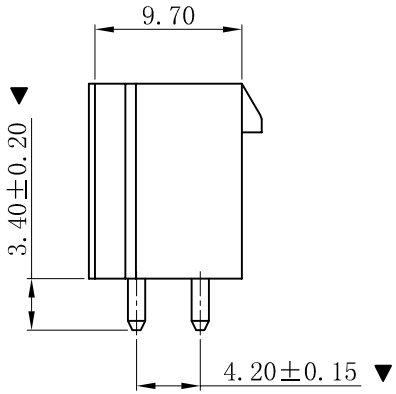

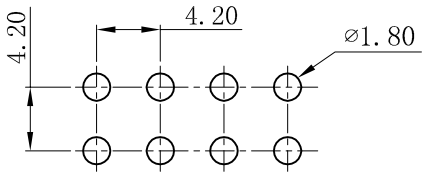

P.C.B LAYOUT

版次 REV.	说明 DESCRIPTION	日期 DATE.	承认 APPRO.
D	更新图档	2019-07-03	PH.Duan
C	修订版本	2015-11-04	陈雄军
B	变更图宽格式内容	2013-12-27	陈雄军
A	新版本	2011-05-24	陈雄军

一般公差 GENERAL TOLERANCE:	0±0.30 .0±0.25 .00±0.20 .000±0.05 ANGLE. ±1°		
绘图/DR	PH.Duan	投影法 Projection	
审核/CHECK	陈雄军	单位 Unit	MM
核准/APPRO	胡 进	比例/Scale	1:1
日期/DATE	2019-07-03	大小/SIZE	A4
		页码/SHEET	1/1
		版本/Rev	D

XYDZ® 东莞市祥运连接器有限公司
Connectors DongGuan XiangYun Connectors CO.,Ltd

品 名 (PART NEME)	Molex 4.20mm 180° 七八连体 2F6Y Wafer Connector Series		
料 号 (PART NO)	W4202VLK-2x04P-2F6Y-9TBK	状态码	C