RoHS

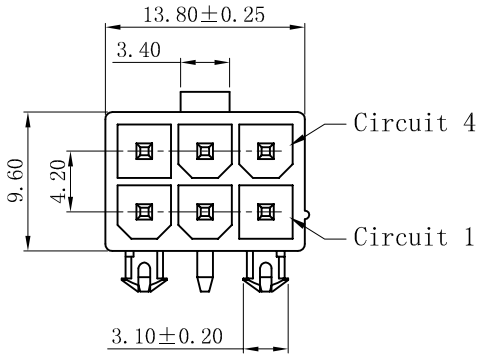

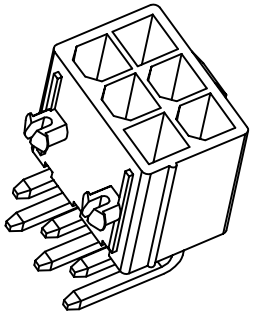

■ SPECIFICATIONS

- Voltage rating: 600V AC, DC
- Current rating: 7A, AC, DC
- Withstanding Voltage: 1500V AC/minute
- Insulation resistance:1000MΩ min
- Temperature range: -25° C~+85° C
- Contact resistance: 20mΩ max

■ WAFER

- Part No.: W4202RD-2x03P-PCI-LPBKSW-4.2-WL2.4
- Poles: 06P
- Housing Material: LCP UL94V-0 Black
- Pin Material: Brass
- Contact Area Plating: Plated-Matte tin(雾锡)
- PIN L=1.07x15.00x23.35
- The Dimension Marked "▼" Must Be Recorded

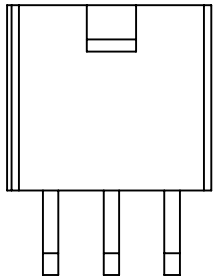

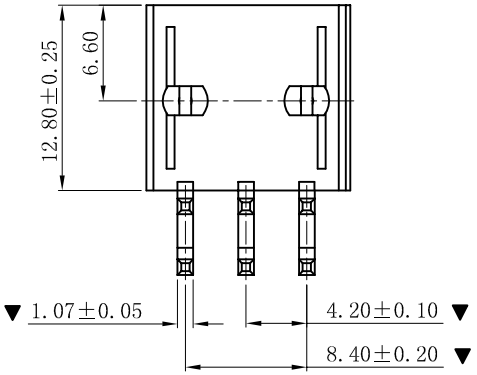

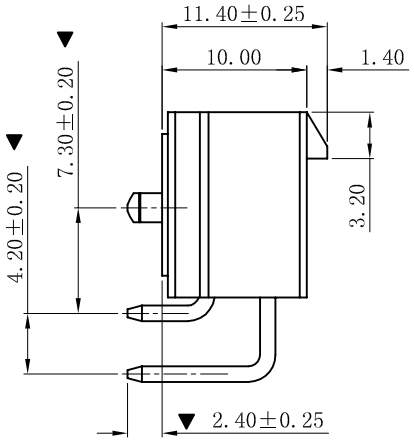

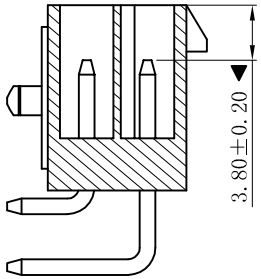

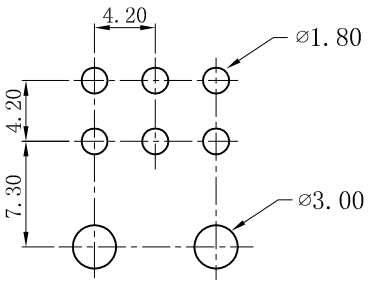

RECOMMEND P.C.B LAYOUT
TOLERANCE ±0.05
TOP VIEW

版次 REV.	说明 DESCRIPTION	日期 DATE.	承认 APPRO.
D	更新图面	2019-07-03	PH.Duan
C	修订版本	2015-11-04	陈雄军
B	变更图宽格式内容	2013-12-27	陈雄军
A	新版本	2011-05-24	陈雄军

一般公差 GENERAL TOLERANCE:	0±0.30 .0±0.25 .00±0.20 .000±0.05 ANGLE. ±1°
绘图/DR	PH.Duan
审核/CHECK	陈雄军
核准/APPRO	胡 进
日期/DATE	2019-07-03

XYDZ® 东莞市祥运连接器有限公司
Connectors DongGuan XiangYun Connectors CO.,Ltd

投影法 Projection		品 名 (PART NEME)	Molex 4.20mm 90° PCI防呆 Wafer Connector Series
单位 Unit	MM		
比例/Scale	1:1		
大小/SIZE	A4	料 号 (PART NO)	W4202RD-2x03P-PCI -LPBKSW-4.2-WL2.4
页码/SHEET	1/1		状态码 C
版本/Rev	D		