RoHS

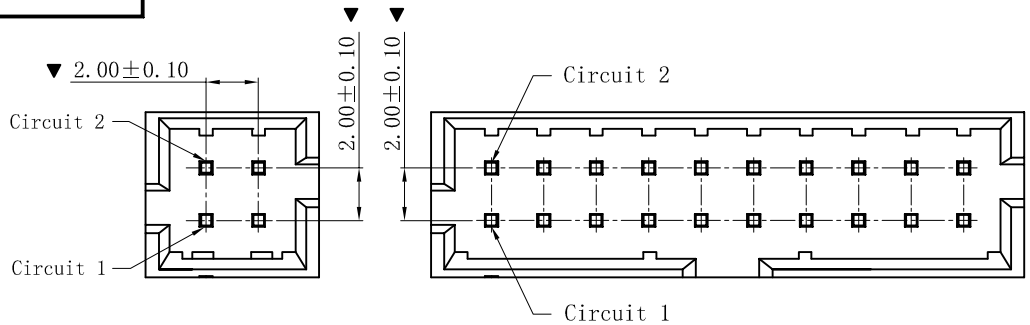

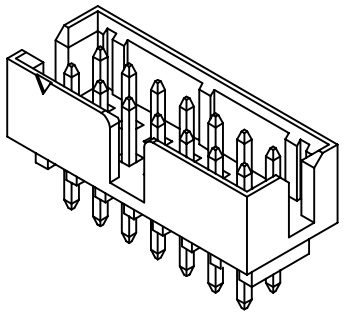

■ SPECIFICATIONS

- Voltage rating: 250V AC, DC
- Current rating: 3A, AC, DC
- Withstanding Voltage: 800V AC/minute
- Insulation resistance:1000MΩ min
- Temperature range: -25° C~+85° C
- Contact resistance: 20mΩ max

■ WAFER

- Part No.: WJLT2010V-2xNP-B
- Poles : 04-50P
- Housing Material: PA6T UL94V-0
- Pin Material: Brass
- Contact Area Plating: Gold-flash
- The Dimension Marked "▼" Must Be Recorded

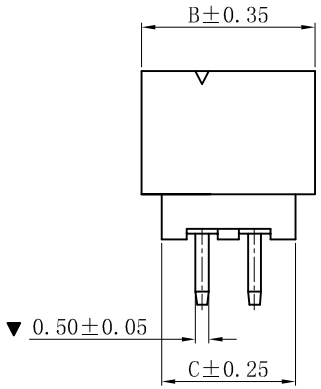

2x02P

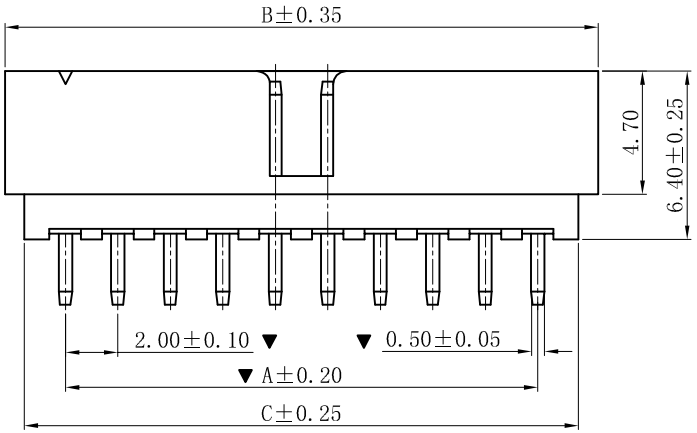

2x03P~2x25P

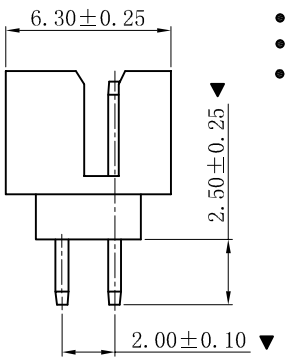

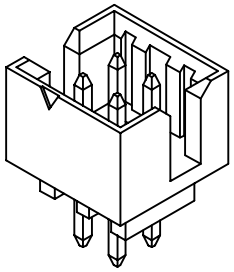

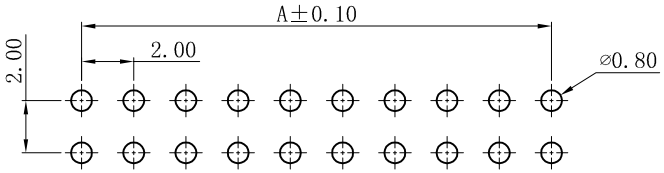

P.C.B LAYOUT

Poles	Dimension(mm)			Poles	Dimension(mm)		
	A	B	C		A	B	C
2x02	2.00	6.65	5.00	2x14	26.00	30.65	29.00
2x03	4.00	8.65	7.00	2x15	28.00	32.65	31.00
2x04	6.00	10.65	9.00	2x16	30.00	34.65	33.00
2x05	8.00	12.65	11.00	2x17	32.00	36.65	35.00
2x06	10.00	14.65	13.00	2x18	34.00	38.65	37.00
2x07	12.00	16.65	15.00	2x19	36.00	40.65	39.00
2x08	14.00	18.65	17.00	2x20	38.00	42.65	41.00
2x09	16.00	20.65	19.00	2x21	40.00	44.65	43.00
2x10	18.00	22.65	21.00	2x22	42.00	46.65	45.00
2x11	20.00	24.65	23.00	2x23	44.00	48.65	47.00
2x12	22.00	26.65	25.00	2x24	46.00	50.65	49.00
2x13	24.00	28.65	27.00	2x25	48.00	52.65	51.00

版次 REV.	说明 DESCRIPTION	日期 DATE.	承认 APPRO.
D	更新图面	2019-06-03	PH.Duan
C	修订版本	2015-11-04	陈雄军
B	变更图宽格式内容	2013-12-27	陈雄军
A	新版本	2011-05-24	陈雄军

一般公差 GENERAL TOLERANCE:	0±0.30 .0±0.25 .00±0.20 .000±0.05 ANGLE. ±1°
绘图/DR	PH.Duan
审核/CHECK	陈雄军
核准/APPRO	胡 进
日期/DATE	2019-06-03

XYDZ® 东莞市祥运连接器有限公司
Connectors DongGuan XiangYun Connectors CO.,Ltd

投影法 Projection	
单位 Unit	MM
比例/Scale	1:1
大小/SIZE	A4
页码/SHEET	1/1
版本/Rev	D

品 名 (PART NEME)	2.00mm 180° 简牛 Wafer Connector Series	
料 号 (PART NO)	WJLT2010V-2xNP-B	状态码 C